＜編集日：R1　2023.7.3＞

HDMI-I2S(10P)変換基板

１．概要

HDMI コネクタを I2S(10Pin)端子への変換基板です。HDMI ｹｰﾌﾞﾙで機器間の I2S 接続をする用途などに適しているでしょう。なお信号伝送は LVDS ではなくシングルエンドになっています。

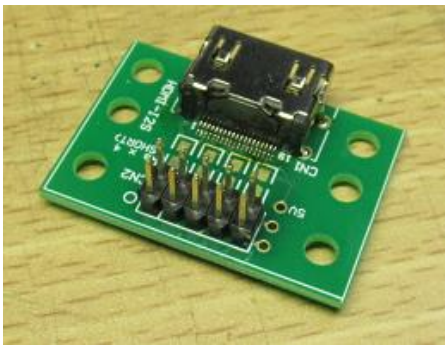

図　完成例

２．回路および部品

回路図は下図となっています。ダンピング抵抗 Ra は SMD の 2012 サイズになっており、既定値はショートになっています。抵抗を取り付ける場合はあらかじめジャンパー線を切断ください。HDMI コネクタは Amphenol ICC(FCI)の 10029449-111RLF が適合します（DigiKey で購入可）。

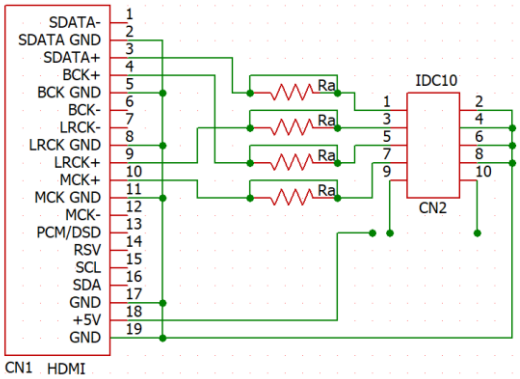

図　回路図

３．基板パターン

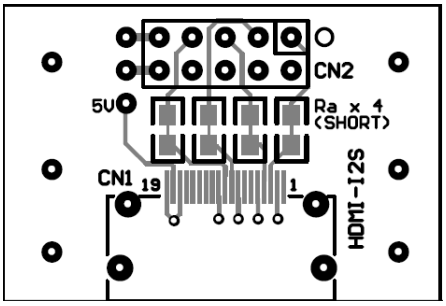

図　部品面パターン

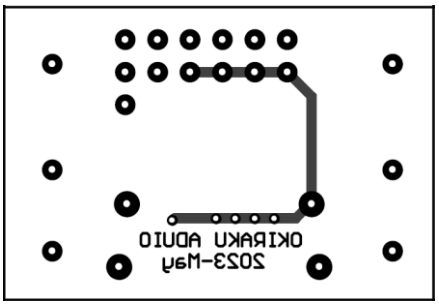

図　半田面パターン（部品面からの透視）

４．寸法

下図に概略寸法を示します。正確な寸法は現物を確認してください。

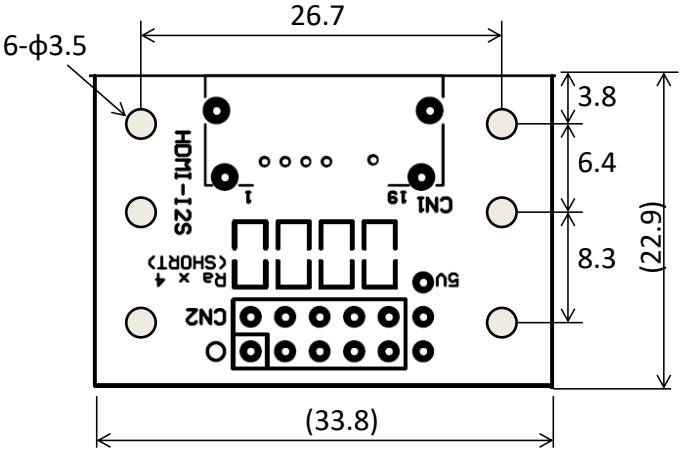

図　寸法

OKIRAKU AUDIO 2023 All copyrights reserved